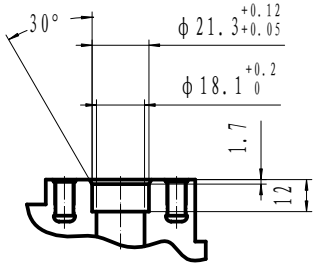

断面 A-A

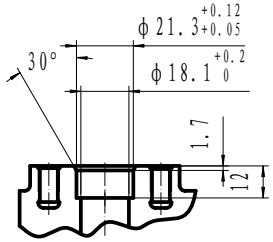

断面 B-B

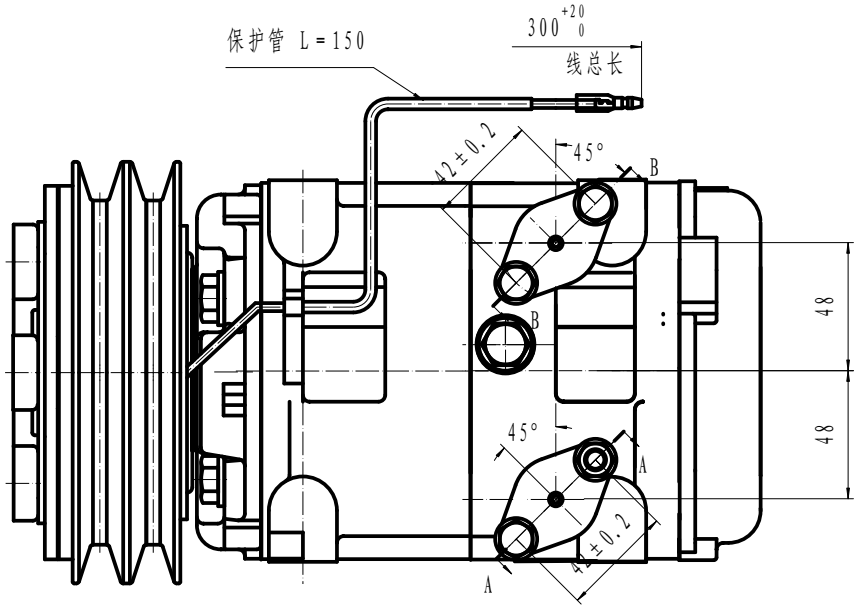

压缩机转动说明:

1、容许转速: 700~5000r/min
(瞬时6000r/min)
2、旋转方向: 右旋
3、重量: 15.5Kg
4、使用冷媒: HFC-134a
5、润滑油: PAG 500+30 cm³
6、重量: 9.5Kg(未加油)

压缩机参数:

1、型号: HCS-33
2、汽缸: 10-φ37X30.7
3、理论排量: 330cm³/rev
4、气密、耐压性: 见附表.

电磁离合器:

1、额定电压: DC 12V
2、皮带形式: 2A
3、静扭力矩: 78N.m(8Kgf.m)以上
4、耗电: 48W(DC24V2.0A)(25°C)
最小吸住电压: 21V以下(90°C)
5、耐热性: 在100°C环境,连续通电DC30V
6、重量: 5.5Kg

压缩机安装注意:

1、安装时以重垂线为基准,安装角度:
左右<15°:前方上抬<5°:后方不许上抬.
2、搬运时前后、左右倾斜不得大于45°;安装前应水平放置10分种以上;
3、安装螺钉钮矩要求:
固定支架螺钉: 36-50N.M
固定连接器螺钉: 20-24N.M

项目	单位	高压部	低压部
气密压力	MPa	2.9	1.5
	(Kgf/cm²G)	(30)	(15)
耐压压力	MPa	4.4	2.2
	(Kgf/cm²G)	(45)	(22.5)

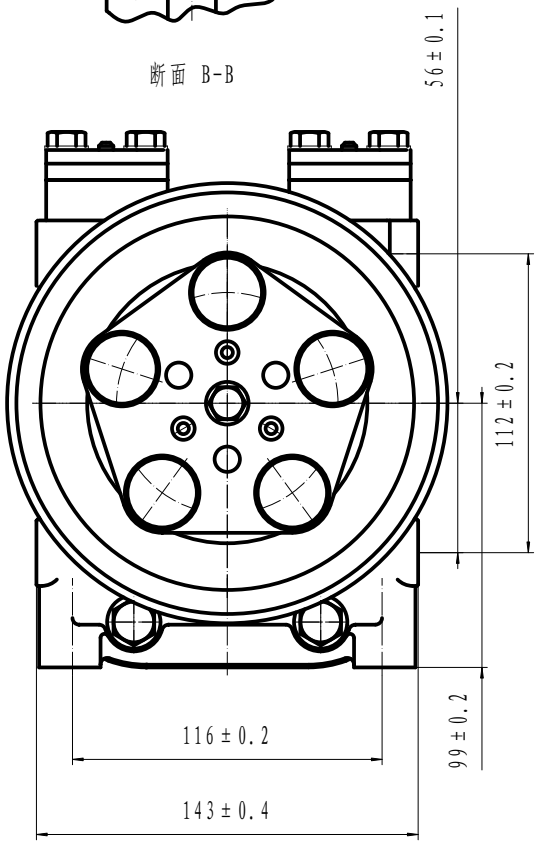

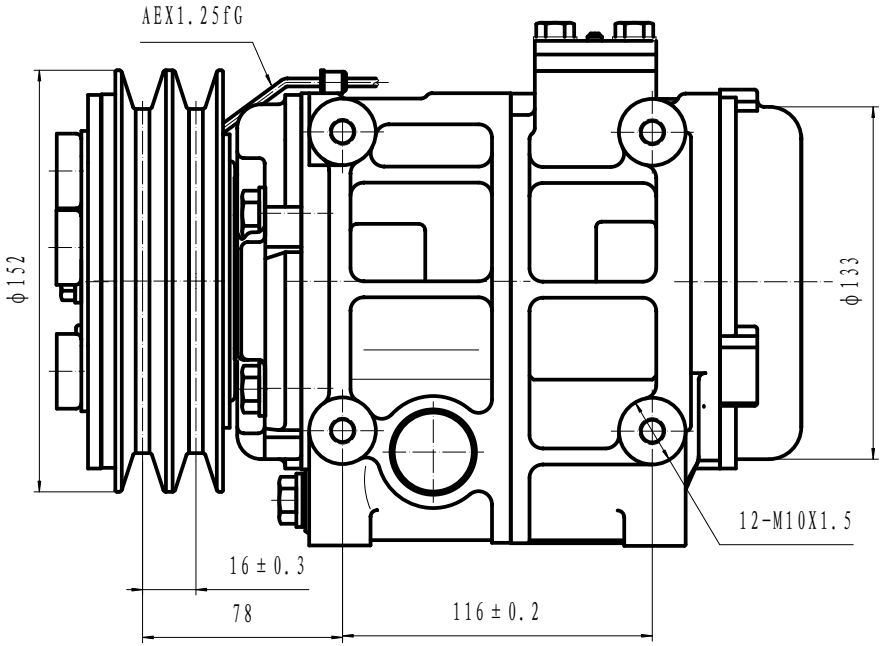

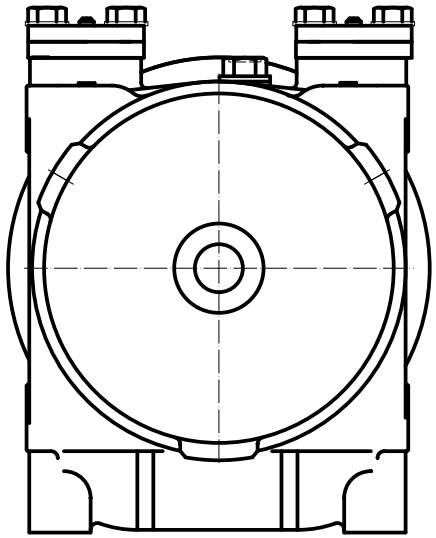

标记	处数	分区	更改文件号	签名	年,月,日	HCS-33	重庆申之龙汽车制冷系统有限公司
设计	敬仕强	2006.9.15	标准化	舒承胜	09-02-07	阶段标记 / 重量 / 比例	总装图
审核						1:1	305160-6110
工艺			批准			共 张 第 张	