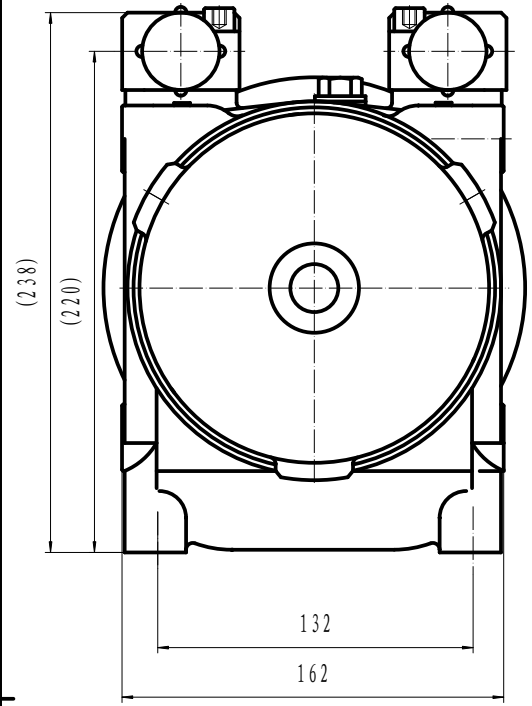

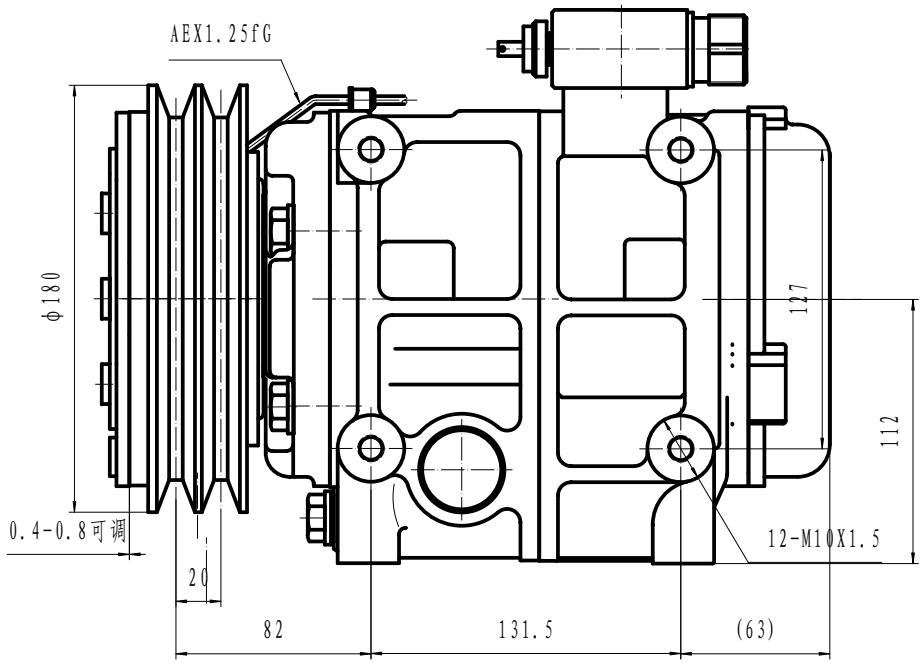

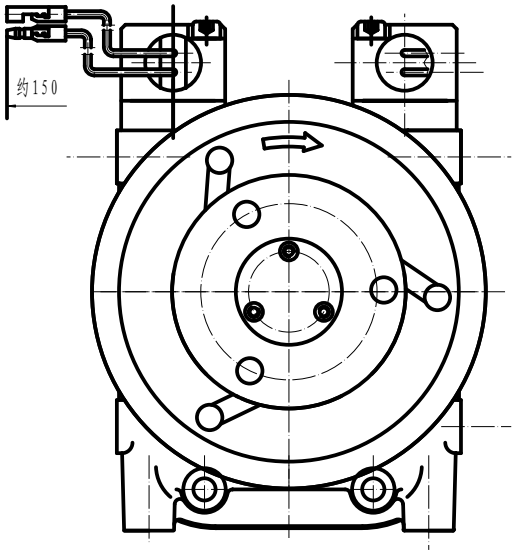

压缩机转动说明:

1、容许转速: 800-4000r/min
(瞬时5000r/min)
2、旋转方向: 右旋
3、使用冷媒: HFC-134a
4、润滑油: PAG 800^{+20}cm^3

压缩机参数:

1、型号: HCS-48
2、汽缸: 10-φ42X34.7
3、理论排量: 480cm^3/rev
4、气密、耐压性: 见附表.
5、冷煤气密性: 小于30g/y

电磁离合器:

1、额定电压: DC 24V
2、皮带形式: 2B
3、静扭力矩: 120N.m(8Kgf.m)以上
4、耗电: 48W(DC24V2.0A)(25°C)
最小吸住电压: 21V以下(90°C)
5、耐热性: 在100°C环境,连续通电DC30V

压缩机安装注意:

1、安装时以重垂线为基准,安装角度:
左右<15°:前方上抬<5°;后方不许上抬.
2、搬运时前后、左右倾斜不得大于45°;安装前应水平放置10分种以上;
3、安装螺钉钮矩要求:
固定支架螺钉: 36-50N.M
固定连接器螺钉: 20-24N.M

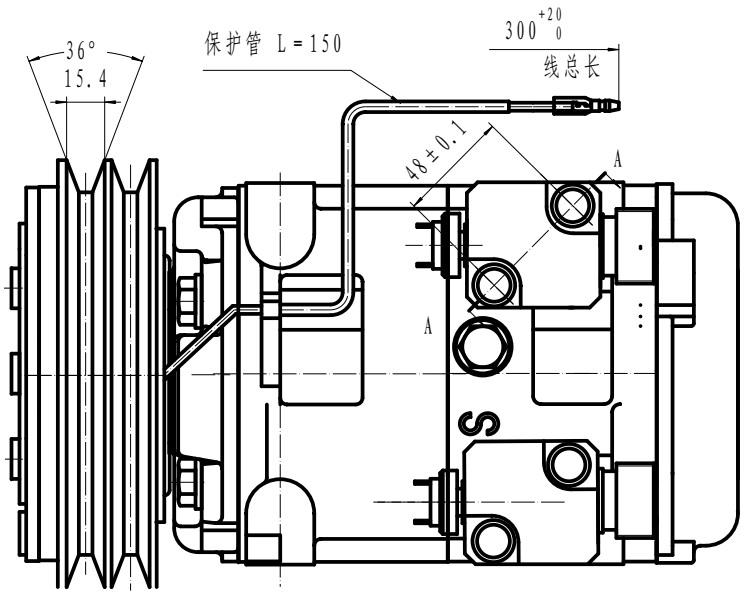

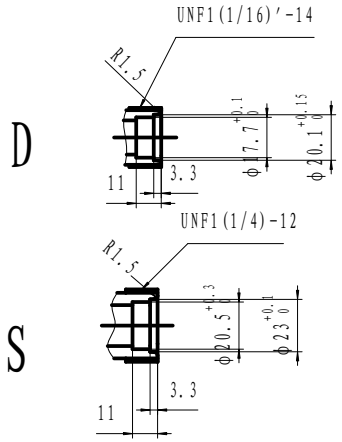

项目	单位	高压部	低压部
气密压力	MPa	2.9	1.5
	(Kgf/cm^{2}G)	(30)	(15)
耐压压力	MPa	4.4	2.2
	(Kgf/cm^{2}G)	(45)	(22.5)

标记	处数	分区	更改文件号	签名	年.月.日	HCS-48	重庆华之龙汽车制冷系统有限公司
设计	舒承胜	2008.12.1	标准化	舒承胜	09-02-04	阶段标记 重量 比例	总装图
审核						1:1	305160-1600
工艺			批准			共 张 第 张	